ՇՐՋԱԿԱՊ Շ-5

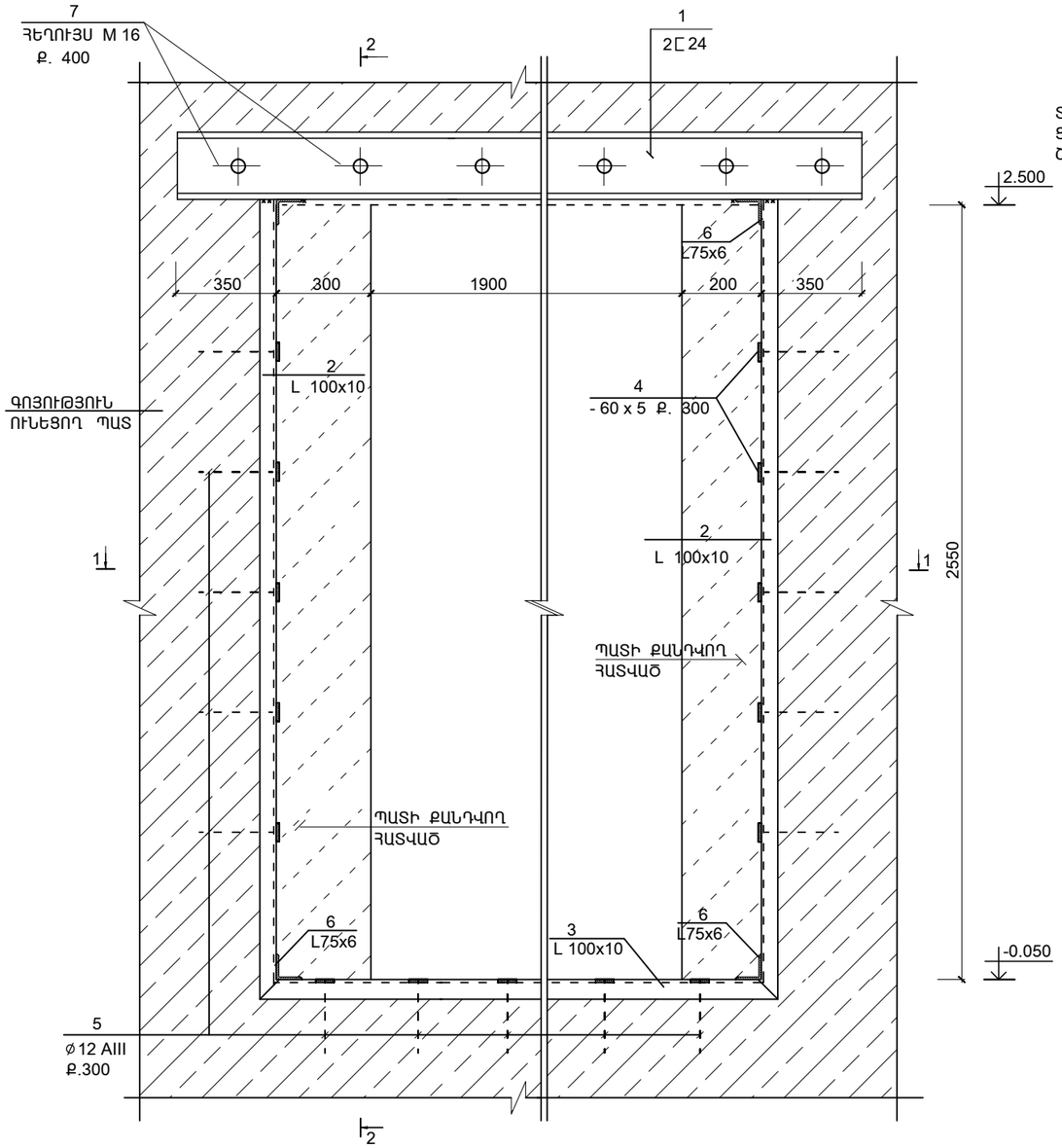

ԿՏՐՎԱԾՔ 2 - 2

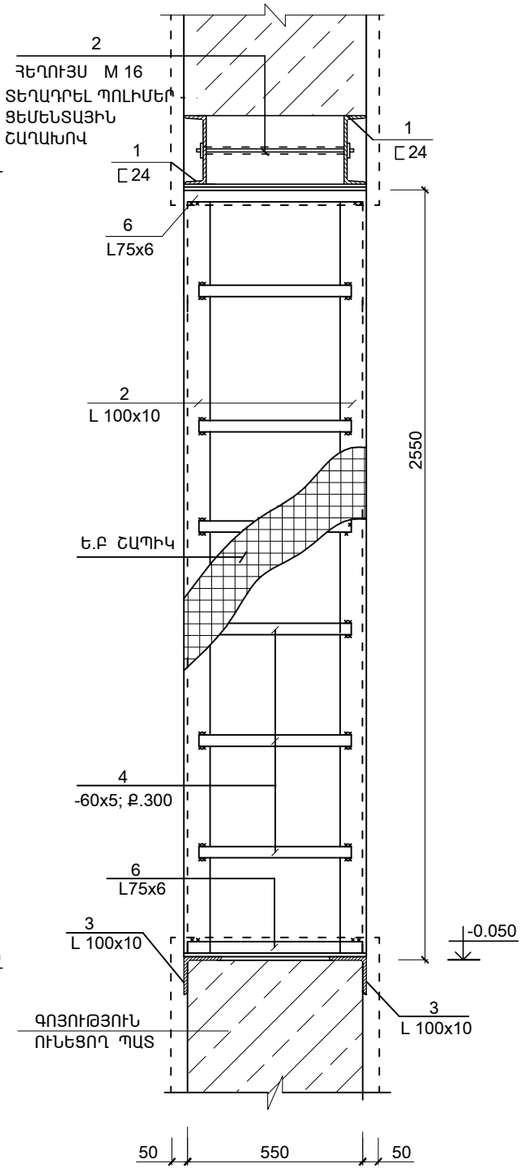

ՄԱՍՆԱԳԻՐ

ՆՇԱՆԱԿ. ԴԻՐՔԸ	Ն Շ Ա Ն Ա Կ ՈՒ Մ Ը	Ա Ն Վ Ա Ն ՈՒ Մ Ը		ՔԱՆ. ՀԱՏ	ՄԻԱՎ. ՔԱՇԸ ԿԳ	ԸՆԴՀ. ՔԱՇԸ ԿԳ
	ՄԵՏԱՂԱԿԱՆ ԷԼ-ԵՐ					
		ՇՐՋԱԿԱՊ Շ - 5	(1 ՀԱՏ)			
1	ГОСТ 8240-72	[N24	L= 3100	2	74.4	148.8
2	ГОСТ 8509-72	L 100X10	L=2650	4	40.0	160.0
3	——‖——	L 100X10	L=2600	2	39.26	78.5
6	——‖——	L 75X6	L=550	4	3.67	14.7
4	ГОСТ 19903-76	—60 x 5	L=500	27	1.2	32.4
5	СТО АСЧМ 7 - 93	Ф12 А500С	L = 250	54	0.23	12.4
7	СТО АСЧМ 7 - 93	Ф16 А500С	L = 600	8	1.0	8.0
		ԸՆԴԱՄԵՆԸ				454.8

ՆԱԽԱՏԵՍՎՈՒՄ է ՄԵՏԱՂԱԿԱՆ ԲԱՐԱՎՈՐԻ ՀԱՄԱՐ ԳՈՅՈՒԹՅՈՒՆ ՈՒՆԵՑՈՂ ՊԱՏԻ ՄԵՋ ԲԱՑԵԼ ԱԿՈՍՆԵՐ:
ՏԵՂԱԴՐԵԼ ՇՎԵԼԵՐ [24 -Ը, ԿԱՊԵԼ ԻՐԱՐ ՀԵՂՈՒՅՍՆԵՐՈՎ, ՈՐԻՑ ՀԵՏՈ ՆԱԽԱՏԵՍՎԱԾ ՉԱՓՈՎ ՍՂՈՑՈՂ ԳՈՐԾԻՔԻ ՕԳՆՈՒԹՅԱՄԲ ԶԳՈՒՇՈՒԹՅԱՄԲ ՔԱՆԴԵ L ԳՈՅՈՒԹՅՈՒՆ ՈՒՆԵՑՈՂ ՇԱՐՎԱԾՔԸ:
ՍՏԱՑՎԱԾ ԲԱՑՎԱԾՔԸ ԱՄԲՈՂՋ ԵԶՐԱԳԾՈՎ ԸՆԴԳՐԿԵԼ Ե.Բ ՇԱՊԻԿՈՎ:

ԿՏՐՎԱԾՔ 1 - 1

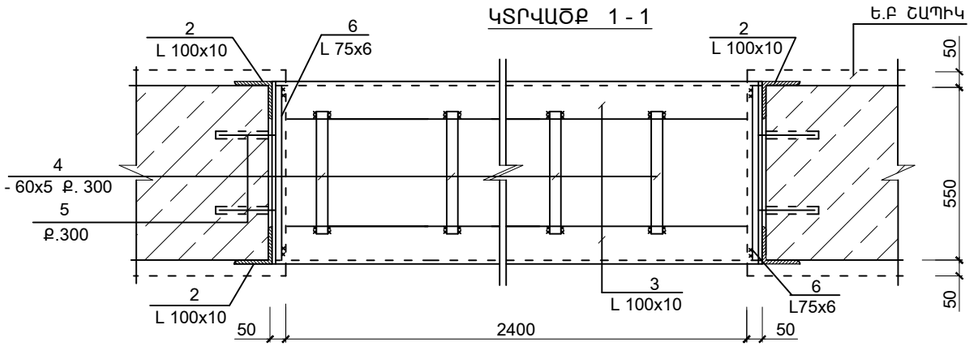

ԾՐԱԳՐԻ ԱՌԱՋԱԴՐԱՆՔ՝ TGQ-01				ԳԵՂԱՐՔՈՒՆԻՔԻ ՄԱՐԶԻ ԾԱԿՔԱՐ ԳՅՈՒՂԻ ՄԱՆԿԱՊԱՐՏԵԶԻ ԿԵՐԱԿԱՌՈՒՑՈՒՄ			
				ԿՈՆՍՏՐՈՒԿՏՈՐԱԿԱՆ ՄԱՍ	ՓՈՒԼ	ԹԵՐԹ	ԹԵՐԹԵՐ
					ԱՆ	ԵԿ-27	33
ՆԱԽԱԳԾ.	ԱՂԱՋԱՆՅԱՆ Լ.			ՇՐՋԱԿԱՊ Շ - 5	ՃԱՐՏԱՐԱԳԻՏԱԿԱՆ ԷՎՐՈՍ ՍՊԸ ENGINEERING EVROS LLC		
ՊԱՇՏՈՆ	ԱԶԳԱՆՈՒՆ	ՍՏՈՐԱԳՐ.					